SKYDDSBLANDARE GIA-20

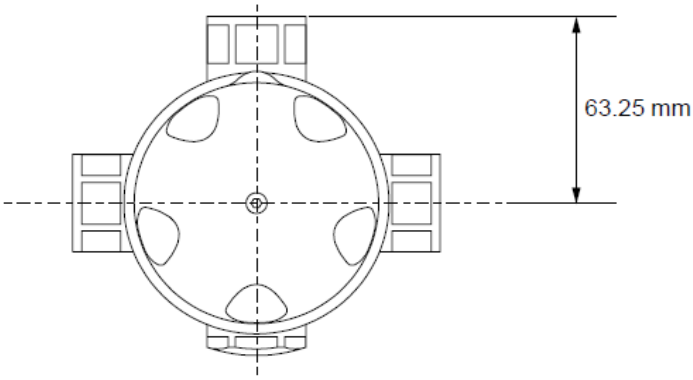

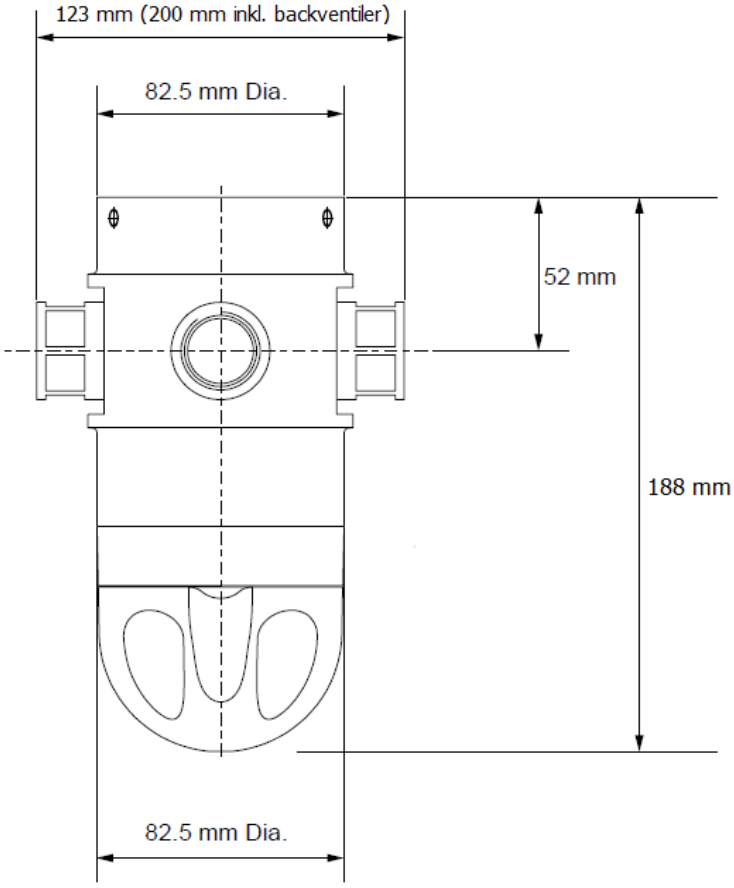

GIA Premix AB
www.giapremix.se | info@giapremix.se
Telefon 0240-59 40 00